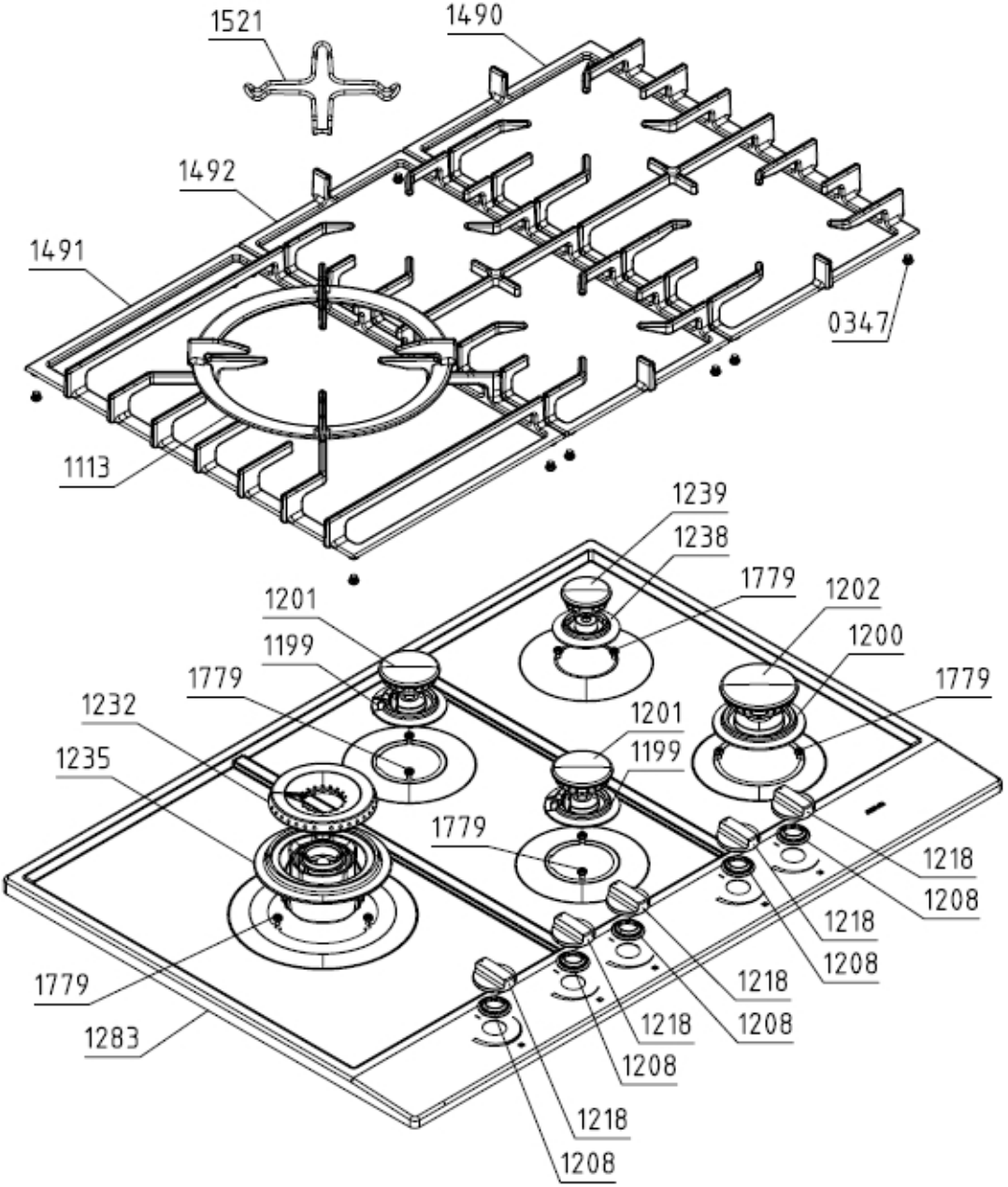
1521
1490
1492
1491
0347
1113
1239
1238
1779
1202
1201
1200
1199
1779
1779
1232
1201
1235
1199
1779
1218
1208
1218
1208
1218
1208
1779
1283
1218
1208
1218
1208

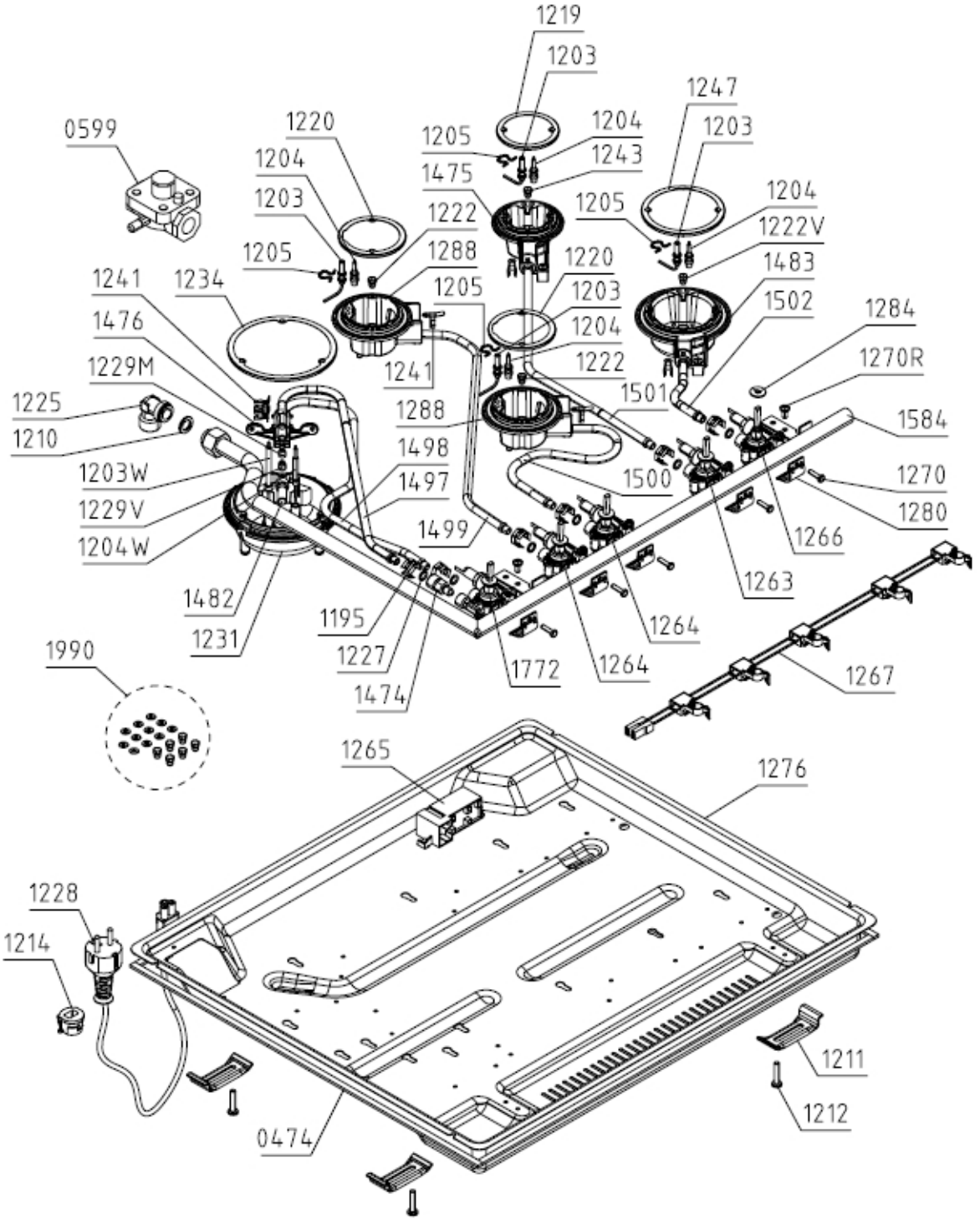
1219
1203
1247
0599
1220
1204
1205
1243
1203
1204
1475
1222
1205
1222V
1203
1288
1205
1220
1483
1241
1234
1205
1203
1502
1284
1476
1204
1241
1222
1270R
1229M
1501
1225
1288
1584
1210
1498
1203W
1497
1500
1270
1229V
1280
1204W
1499
1266
1263
1482
1195
1264
1231
1227
1772
1264
1267
1990
1474
1265
1276
1228
1214
1211
1212
0474